EXPLORER™

Balanzas Analíticas y de Precisión

Diseñada para Precisión, Impulsada por Innovación

La nueva Explorer (serie EXR) ofrece una interfaz intuitiva, un rendimiento de pesaje excepcional y un diseño respetuoso con el medio ambiente. La nueva generación de Explorer establece un estándar revolucionario para las operaciones de laboratorio.

Características Únicas:

- **Pesaje de Alto Rendimiento**

  Consiga resultados uniformes con la calibración automática integrada, los sensores sin contacto y el plato de pesaje ventilado. Obtenga datos confiables con la celda de carga digital de alta velocidad.

- **Experiencia de Usuario Refinada**

  Una pantalla táctil de vidrio intuitiva de 7 pulgadas, nivelación digital y gestión de datos simplificada son fáciles de usar. Con una instalación sin esfuerzo y un diseño que protege contra productos químicos, garantiza eficiencia y comodidad.

- **Opciones de Comunicación Eficaces**

  Admite conexión HID a PC o teclado sin controladores y proporciona comunicación de 2 vías con RS232, USB, Ethernet, Bluetooth y WiFi para una transferencia de datos fluida.

EXPLORER™ *Balanzas Analíticas*

Especificaciones

Modelo	EXR124	EXR224	EXR324
	EXR124N*	EXR224N*	EXR324N*
Capacidad	120 g	220 g	320 g
Sensibilidad d	0.1 mg	0.1 mg	0.1 mg
Repetibilidad (desviación estándar), ≤5 % de Carga Completa Típica	0.05 mg	0.05 mg	0.05 mg
Repetibilidad (desviación estándar), 5 % de Carga Completa a Rango Completo	0.1 mg	0.1 mg	0.1 mg
Legibilidad d (g) (modelo EXR….N…)	0,1 mg o 1 mg		
Desviación de Linealidad Típica	0.06 mg	0.06 mg	0.06 mg
Desviación de Linealidad	0.2 mg	0.2 mg	0.2 mg
Intervalo de Verificación, e (solo modelos EXP…N..)	1 mg	1 mg	1 mg
Clase de Aprobación (solo modelos EXP…N..)	Clase I	Clase I	Clase I
Puntos de Calibración de Intervalo	25 g, 50 g, 75 g, 100 g	50 g, 100 g, 150 g, 200 g	100 g, 150 g, 200 g, 300 g
Unidades de Pesaje	g, mg, ct, N, oz, ozt, grano, dwt, mo, msg, tl H, tl S, tl T, tcl, tola, baht, Personalizado 1, Personalizado 2		
Unidades de Pesaje (solo modelo EXR…N..)	g, mg, ct, oz, ozt, grano, dwt		
Aplicaciones	Pesaje Básico, Conteo de Piezas, Chequeo de Peso, Pesaje Porcentual Control de Peso, Pesaje Dinámico, Totalización, Formulación, Diferencial, Determinación de la Densidad, Retención de Picos		
Tiempo de Estabilización (típico)	2 segundos		
Desviación de la Temperatura de Sensibilidad (ppm/°C)	1.5		
Peso Mínimo (típico) (K=2, U=1 %)	10 mg		
Peso Mínimo (típico) (USP, K=2, U=0.10 %)	100 mg		
Peso Mínimo (óptimo) (USP, K=2, U=0.10 %, SRP≤0.41 d)	82 g		
Pantalla de la Terminal	TFT a color de 16,7 m y 7 pulgadas Pantalla Táctil con Cubierta de Vidrio		
Resolución en Pantalla	800 x 480 pixeles		
Comunicación	Host USB (tipo A) x 2, dispositivo USB (tipo C) x 1 Ethernet (RJ45) x 1, RS232 x 1; Wi-Fi opcional, adaptador Bluetooth		
Sistema de Nivelación	2 Patas de Nivelación con Burbuja de Nivelación Digital		
Alimentación Eléctrica	Entrada del Adaptador de CA: 100-240 V CA, 0.5 A, 50-60 Hz Salida de Adaptador de CA: 12 VCC, 1.5 A		
Tamaño del Platillo de Pesaje:	Platillo Cuadrado de 90 mm x 90 mm		
Sensor Sin Contacto	2 Sensores sin Contacto en la Terminal		
Para-Brisas con Revestimiento Antiestático	Estándar		
Luces de Estado de la Terminal	Estándar, 7 Colores Seleccionables		
Dimensiones Ensamblada (An. × L × Al.)	230 mm x 393 mm x 370 mm		
Dimensiones de Empaque (An. x L x Al.)	415 mm x 630 mm x 561 mm		
Peso Neto	7.4 kg		
Peso del Paquete	10.2 kg		

*¡Pronto estarán disponibles los modelos NTEP con autorización para comercio!

EXPLORER™ *Balanzas de Precisión*

Especificaciones

Modelo	EXR223	EXR423	EXR623	EXR1203
	EXR223N*	EXR423N*	EXR623N*	EXR1203N*
Capacidad	220 g	420 g	620 g	1200 g
Sensibilidad d	1 mg	1 mg	1 mg	1 mg
Repetibilidad (desviación estándar), ≤5 % de Carga Completa Típica	0.7 mg	0.7 mg	0.7 mg	0.7 mg
Repetibilidad (desviación estándar), 5 % de Carga Completa a Rango Completo	1 mg	1 mg	1 mg	1 mg
Legibilidad d (g) (modelo EXR….N…)	1 mg o 10 mg			
Desviación de Linealidad Típica	0.6 mg	0.6 mg	0.6 mg	0.6 mg
Desviación de Linealidad	2 mg	2 mg	2 mg	2 mg
Intervalo de Verificación, e (solo modelos EXP…N..)	10 mg	10 mg	10 mg	10 mg
Clase de Aprobación (solo modelos EXP…N..)	Clase II	Clase II	Clase II	Clase I
Puntos de Calibración de Intervalo	50 g, 100 g, 150 g, 200 g	100 g, 200 g, 300 g, 400 g	300 g, 400 g, 500 g, 600 g	400 g, 600 g, 800 g, 1000 g
Unidades de Pesaje	g, mg, ct, N, oz, ozt, grano, dwt, mo, msg, tl H, tl S, tl T, tcl, tola, baht, Personalizado 1, Personalizado 2, lb (modelos con capacidad ≥ 620 g), kg (modelos con capacidad ≥ 1200 g)			
Unidades de Pesaje (solo modelo EXR…N..)	g, mg, ct, oz, ozt, grano, dwt, lb (modelos con capacidad ≥ 620 g), kg (modelos con capacidad ≥ 1200 g)			
Aplicaciones	Pesaje Básico, Conteo de Piezas, Chequeo de Peso, Pesaje Porcentual Control de Peso, Pesaje Dinámico, Totalización, Formulación, Diferencial, Determinación de la Densidad, Retención de Picos			
Tiempo de Estabilización (típico)	≤ 1.5 segundos			
Desviación de la Temperatura de Sensibilidad (ppm/°C)	3			
Peso Mínimo (típico) (K=2, U=1 %)	0.14 g			
Peso Mínimo (típico) (USP, K=2, U=0.10 %)	1,4 g			
Peso Mínimo (óptimo) (USP, K=2, U=0.10 %, SRP≤0.41 d)	0.82 g			
Pantalla de la Terminal	TFT a color de 16,7 m y 7 pulgadas Pantalla Táctil con Cubierta de Vidrio			
Resolución en Pantalla	800 x 480 pixeles			
Comunicación	Host USB (tipo A) x 2, dispositivo USB (tipo C) x 1 Ethernet (RJ45) x 1, RS232 x 1; Wi-Fi opcional, adaptador Bluetooth			
Sistema de Nivelación	2 Patas de Nivelación con Burbuja de Nivelación Digital			
Alimentación Eléctrica	Entrada del Adaptador de CA: 100-240 V CA, 0.5 A, 50-60 Hz Salida de Adaptador de CA: 12 VCC, 1.5 A			
Tamaño del Platillo de Pesaje:	Platillo cuadrado 130 mm x 130 mm			
Sensor Sin Contacto	2 Sensores sin Contacto en la Terminal			
Para-Brisas con Revestimiento Antiestático	Estándar			
Luces de Estado de la Terminal	Estándar, 7 Colores Seleccionables			
Dimensiones Ensamblada (An. × L × Al.)	230 mm x 393 mm x 370 mm			
Dimensiones de Empaque (An. x L x Al.)	415 mm x 630 mm x 561 mm			
Peso Neto	7.4 kg			
Peso del Paquete	10.2 kg			

*¡Pronto estarán disponibles los modelos NTEP con autorización para comercio!

EXPLORER™ *Balanzas de Precisión*

Especificaciones

Modelo	EXR2202 EXR2202N*	EXR4202 EXR4202N*	EXR6202 EXR6202N*	EXR8202 EXR8202N*	EXR12202 EXR12202N*
Capacidad	2200 g	4200 g	6200 g	8200 g	12200 g
Sensibilidad d	0.01 g	0.01 g	0.01 g	0.01 g	0.01 g
Repetibilidad (desviación estándar), ≤5 % de Carga Completa Típica	0.007 g	0.007 g	0.007 g	0.007 g	0.007 g
Repetibilidad (desviación estándar), 5 % de Carga Completa a Rango Completo	0.01 g	0.01 g	0.01 g	0.01 g	0.01 g
Legibilidad d (g) (modelo EXR….N…)	0.01 g o 0.1 g				
Desviación de Linealidad Típica	0.006 g	0.006 g	0.006 g	0.006 g	0.006 g
Desviación de Linealidad	0.02 g	0.02 g	0.02 g	0.02 g	0.02 g
Intervalo de Verificación, e (solo modelos EXP…N..)	0.1 g	0.1 g	0.1 g	0.1 g	0.1 g
Clase de Aprobación (solo modelos EXP…N..)	Clase II	Clase II	Clase II	Clase II	Clase I
Puntos de Calibración de Intervalo	500 g, 1000 g, 1500 g, 2000 g	1000 g, 2000 g, 3000 g, 4000 g	2000 g, 3000 g, 4000 g, 6000 g	2000 g, 4000 g, 6000 g, 8000 g	6000 g, 8000 g, 10000 g, 12000 g
Unidades de Pesaje	g, ct, N, oz, ozta, grano, dwt, mo, msg, tl H, tl S, tl T, tcl, tola, baht, lb, kg Personalizado 1, Personalizado 2				
Unidades de Pesaje (solo modelo EXR…N..)	g, ct, oz, ozt, Grano, dwt, lb, kg				
Aplicaciones	Pesaje Básico, Conteo de Piezas, Chequeo de Peso, Pesaje Porcentual Control de Peso, Pesaje Dinámico, Totalización, Formulación, Diferencial, Determinación de la Densidad, Retención de Picos				
Tiempo de Estabilización (típico)	≤1 segundo				
Desviación de la Temperatura de Sensibilidad (ppm/°C)	3				
Peso Mínimo (típico) (K=2, U=1 %)	1,4 g				
Peso Mínimo (típico) (USP, K=2, U=0.10 %)	14 g				
Peso Mínimo (óptimo) (USP, K=2, U=0.10 %, SRP≤0.41 d)	8.2 g				
Pantalla de la Terminal	TFT a color de 16,7 m y 7 pulgadas Pantalla Táctil con Cubierta de Vidrio				
Resolución en Pantalla	800 x 480 pixeles				
Comunicación	Host USB (tipo A) x 2, dispositivo USB (tipo C) x 1 Ethernet (RJ45) x 1, RS232 x 1; Wi-Fi opcional, adaptador Bluetooth				
Sistema de Nivelación	2 Patas de Nivelación con Burbuja de Nivelación Digital				
Alimentación Eléctrica	Entrada del Adaptador de CA: 100-240 V CA, 0.5 A, 50-60 Hz Salida de Adaptador de CA: 12 VCC, 1.5 A				
Tamaño del Platillo de Pesaje:	Plato trapezoidal 178 mm x 201 mm				
Sensor Sin Contacto	2 Sensores sin Contacto en la Terminal				
Luces de Estado de la Terminal	Estándar, 7 Colores Seleccionables				
Dimensiones Ensamblada (An. × L × Al.)	229 mm x 391 mm x 95 mm				
Dimensiones de Empaque (An. x L x Al.)	385 mm x 590 mm x 311 mm				
Peso Neto	4,9 kg				
Peso del Paquete	7.1 kg				

*¡Pronto estarán disponibles los modelos NTEP con autorización para comercio!

EXPLORER™ *Balanzas de Precisión*

Especificaciones

Modelo	EXR6201	EXR8201	EXR10201
Capacidad	6200 g	8200 g	10200 g
Sensibilidad d	0.1 g	0.1 g	0.1 g
Repetibilidad (desviación estándar), ≤5 % de Carga Completa Típica	0.07 g	0.07 g	0.07 g
Repetibilidad (desviación estándar), ≤5 % de Carga Completa a Rango Completo	0.1 g	0.1 g	0.1 g
Desviación de Linealidad Típica	0.06 g	0.06 g	0.06 g
Desviación de Linealidad	0.2 g	0.2 g	0.2 g
Puntos de Calibración de Intervalo (g)	2000 g, 3000 g, 4000 g, 6000 g	2000 g, 4000 g, 6000 g, 8000 g	2500 g, 5000 g, 7500 g, 10000 g
Unidades de Pesaje	g, ct, N, oz, ozta, grano, dwt, mo, msg, tl H, tl S, tl T, tcl, tola, baht, lb, kg, Personalizado 1, Personalizado 2		
Aplicaciones	Pesaje Básico, Conteo de Piezas, Chequeo de Peso, Pesaje Porcentual Control de Peso, Pesaje Dinámico, Totalización, Formulación, Diferencial, Determinación de la Densidad, Retención de Picos		
Tiempo de Estabilización (típico)	≤1 segundo		
Desviación de la Temperatura de Sensibilidad (ppm/°C)	5	3	3
Peso Mínimo (típico) (K=2, U=1 %)	14 mg		
Peso Mínimo (típico) (USP, K=2, U=0.10 %)	140 g		
Peso Mínimo (óptimo) (USP, K=2, U=0.10 %, SRP≤0.41 d)	82 g		
Pantalla de la Terminal	TFT a color de 16,7 m y 7 pulgadas Pantalla Táctil con Cubierta de Vidrio		
Resolución en Pantalla	800 x 480 pixeles		
Comunicación	Host USB (tipo A) x 2, dispositivo USB (tipo C) x 1 Ethernet (RJ45) x 1, RS232 x 1; Wi-Fi opcional, adaptador Bluetooth		
Sistema de Nivelación	2 Patas de Nivelación con Burbuja de Nivelación Digital		
Alimentación Eléctrica	Entrada del Adaptador de CA: 100-240 V CA, 0.5 A, 50-60 Hz Salida de Adaptador de CA: 12 VCC, 1.5 A		
Tamaño del Platillo de Pesaje:	Plato trapezoidal 178 mm x 201 mm		
Sensor Sin Contacto	2 Sensores sin Contacto en la Terminal		
Luces de Estado de la Terminal	Estándar, 7 Colores Seleccionables		
Dimensiones Ensamblada (An. × L × Al.)	230 mm x 393 mm x 96 mm		
Dimensiones de Empaque (An. x L x Al.)	385 mm x 590 mm x 311 mm		
Peso Neto	4,9 kg		
Peso del Paquete	7.1 kg		

Dimensiones Externas

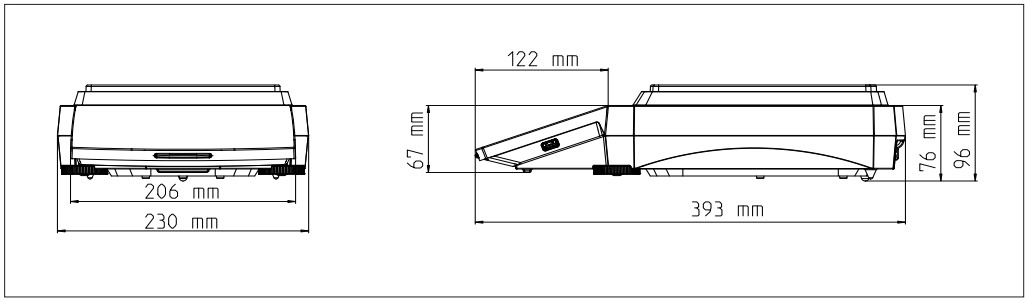

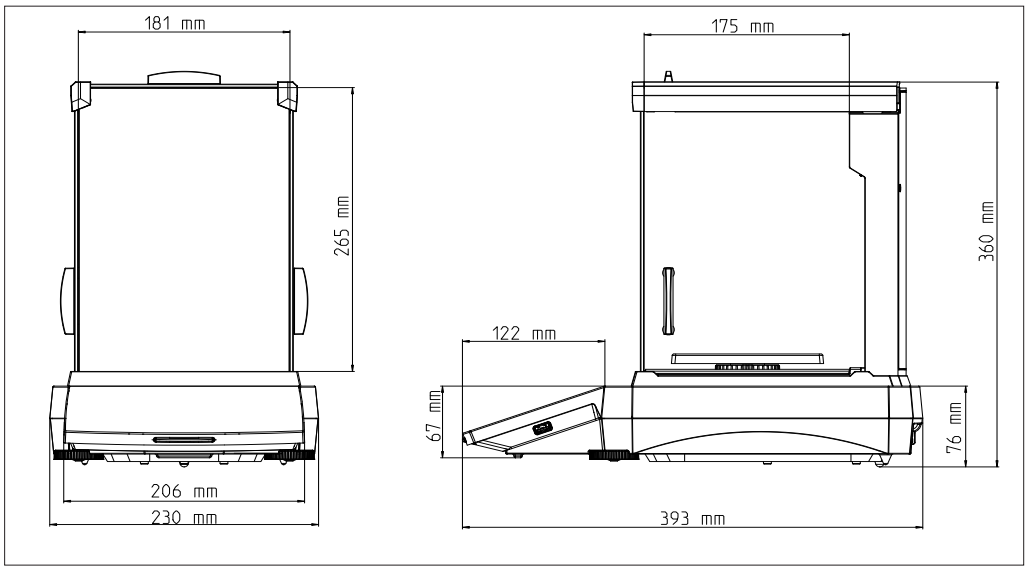

Aprobaciones

- **Metrología:** Manual 44 de NIST, Mediciones, Reglamentos sobre Pesos y Medidas de Canadá
- **Seguridad del Producto:** IEC/EN 61010-1; CAN/CSA C22.2 61010-1; UL 61010-1
- **Compatibilidad electromagnética:** IEC/EN 61326-1 Clase B, Entornos Básicos; FCC Parte 15 Clase A;Canadá ICES-003 Clase A

EXPLORER™ *Balanzas Analíticas y de Presición*

Accesorios

	N.º de Artículo	30944360
	Nombre del Accesorio	Impresora Bluetooth, Impacto, SF40A/BT

	N.º de Artículo	30064203
	Nombre del Accesorio	Impresora, impacto, SF40A

	N.º de Artículo	31059239
	Nombre del Accesorio	Adaptador BT y Adaptador Wi-Fi LM842

	N.º de Artículo	30130302
	Nombre del Accesorio	Ionizador Estáticao ION-100A

	N.º de Artículo	31059237
	Nombre del Accesorio	Unidades de Pesaje

	N.º de Artículo	80253384
	Nombre del Accesorio	Kit de Densidad, Sólidos

	N.º de Artículo	83034024
	Nombre del Accesorio	Dispositivo de Inmersión, Vidrio, Líquido, Kit para la Determinación de Densidades

	N.º de Artículo	12120799
	Nombre del Accesorio	Rollo de papel SF40A (57.5 mm, 2 piezas)

	N.º de Artículo	12120798
	Nombre del Accesorio	Cartucho de Cinta de Tinta SF40A

80777150 20250826 © Copyright OHAUS Corporation

OHAUS CORPORATION
Tel.: 800.672.7722
973.377.9000
Fax: 973.944.7177
www.ohaus.com

El sistema de gestión que rige la fabricación de este producto está certificado por la norma ISO 9001:2015.

OHAUS®